Rolf

GARANTIE 2

Référence : **501513505**

PLAQUE DE COMMANDE POUR BATI-SUPPORT - CHROMÉ - 3/6 L À 2 BOUTONS POUSSOIRS

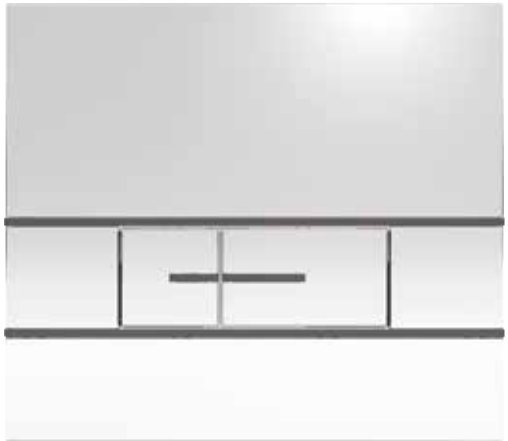

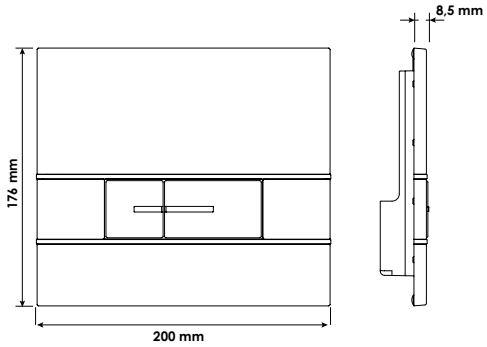

- **MATIÈRE ABS**
- **POSE FACILITÉE PAR DOUBLE CLIPS**
- **FORMAT EXTRA-PLAT POUR UNE INSTALLATION SUR BÂTI-SUPPORT**

DESCRIPTION	Plaque de commande pour bati-support - Finition chromée avec inserts de couleur mate pour un design harmonieux et esthétique - Pour bati-support ROLF - Fonctionnement : double chasse 3/6 litres pour une consommation d'eau maîtrisée. - Fixation par simple clips pour une facilité de maintenance.
CARACTÉRISTIQUES	Plaque de commande pour bati-support : - Matière : ABS - Finition : chromée avec inserts mats - Pour bati-support ROLF - Fonctionnement : 3/6 litres à 2 boutons poussoirs carrés
APPLICATIONS	Pack WC bâti-support de marque ROLF
CONDITIONS D'UTILISATION	Ne convient qu'à l'application décrite. Fixation de la plaque de commande par double clips
COMPATIBILITÉ	Pour bâti-support Rolf.
PRÉCAUTION D'EMPLOI	Fixation de la plaque de commande par double clips

SPECIFICATIONS D'INSTALLATION	Permet l'équipement d'un WC
	N'est pas adapté pour une application autre que celle décrite ci-dessus. Notre garantie porte sur les défauts de matière ou de fabrication et s'applique dans les conditions définies par le fabricant. La garantie ne couvre pas les consommables, l'usure normale, les pièces mobiles, les dommages dus aux chocs
PRESCRIPTION DE POSE	Fixation par simple clips